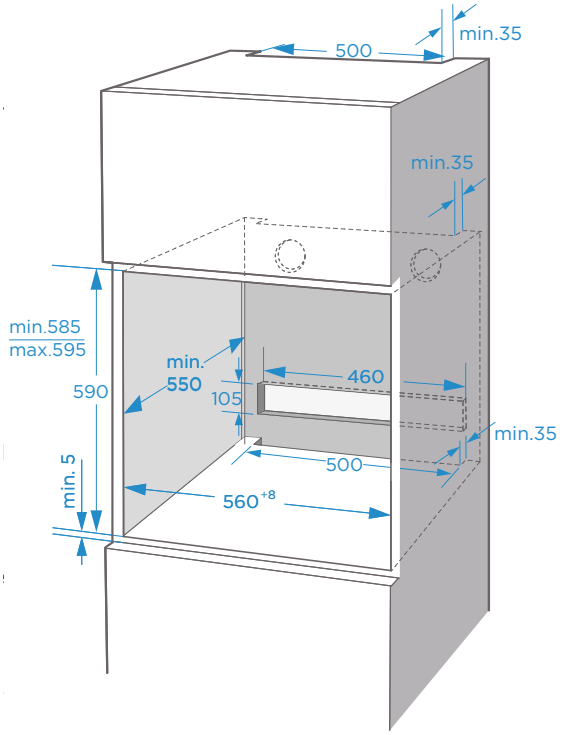

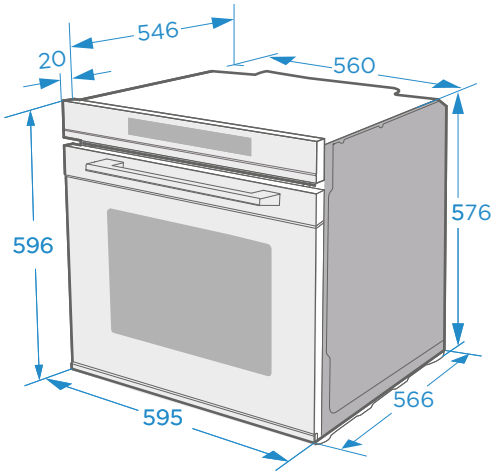

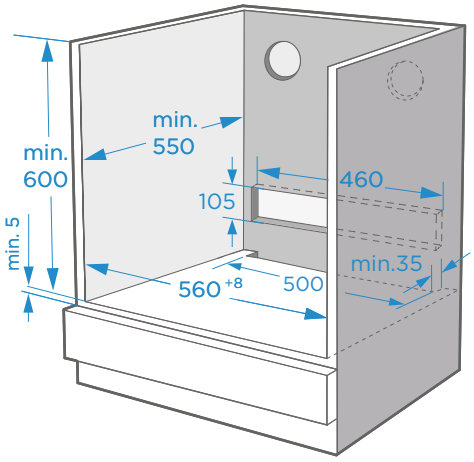

KBO 1371 S TC B

KERNAU