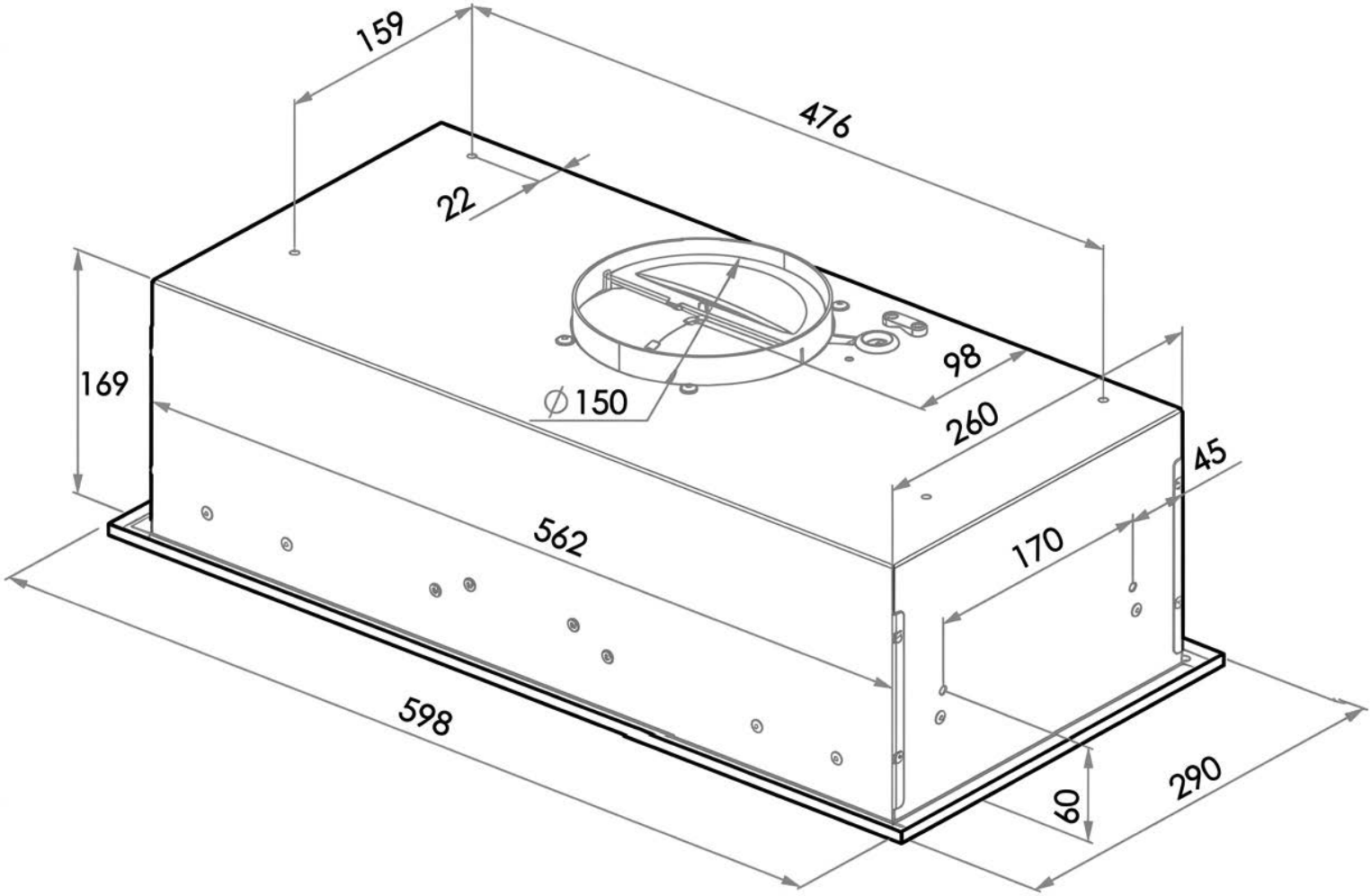

KBH 0760 B
BLDC

KERNAU