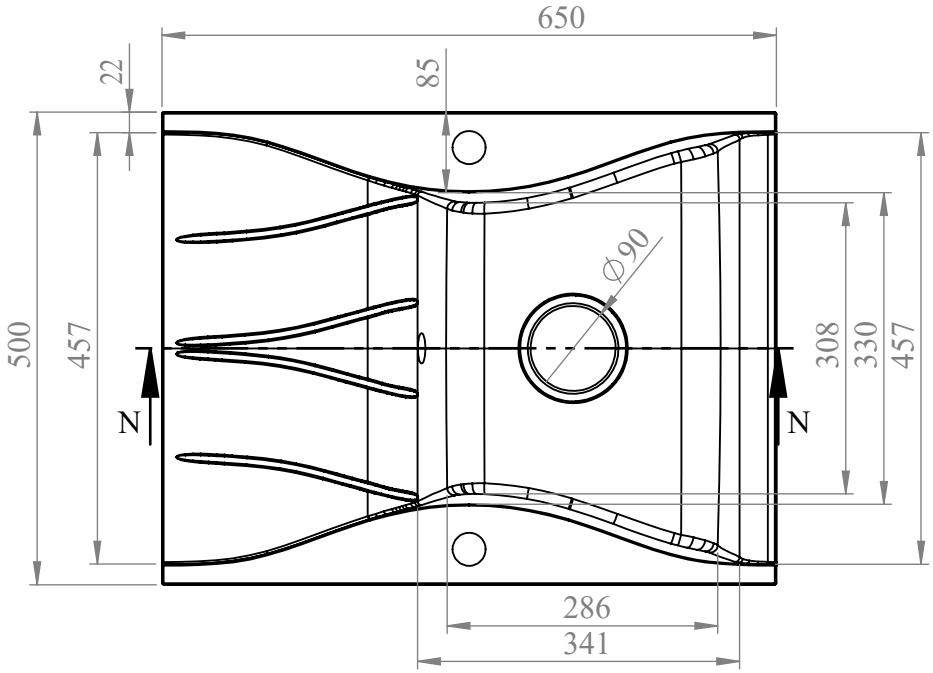

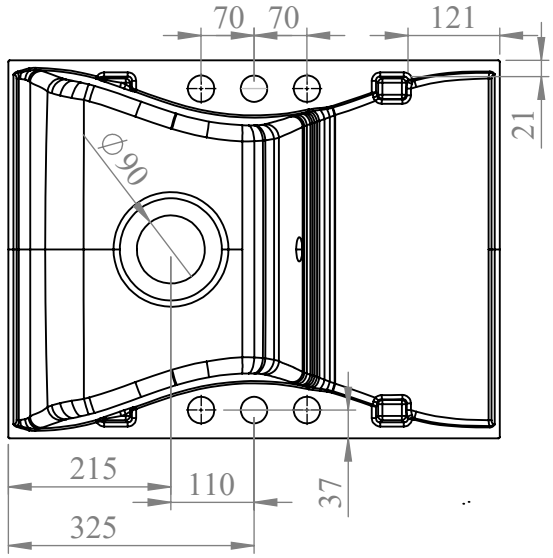

KGS O 4565

KERNAU